поз.78

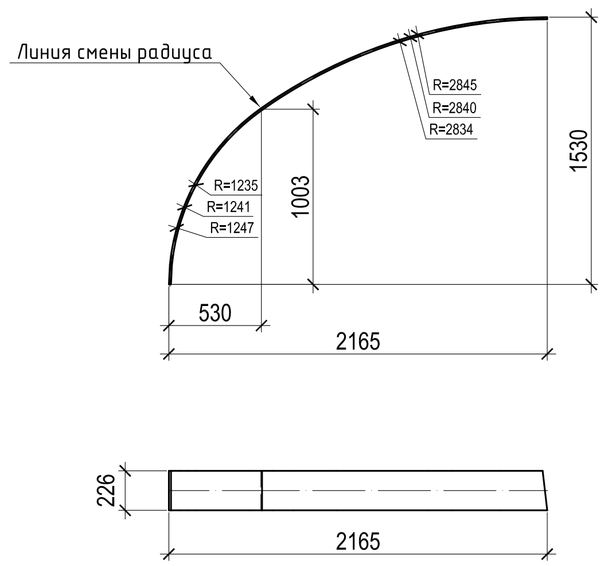

поз.79

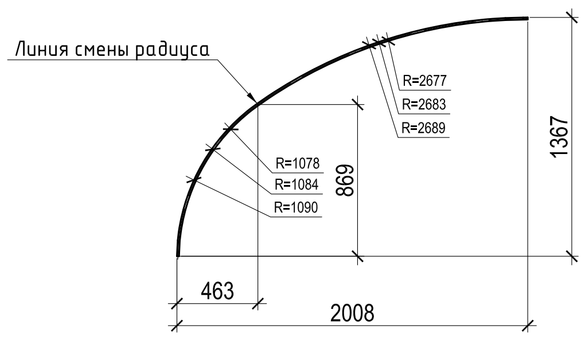

поз.81

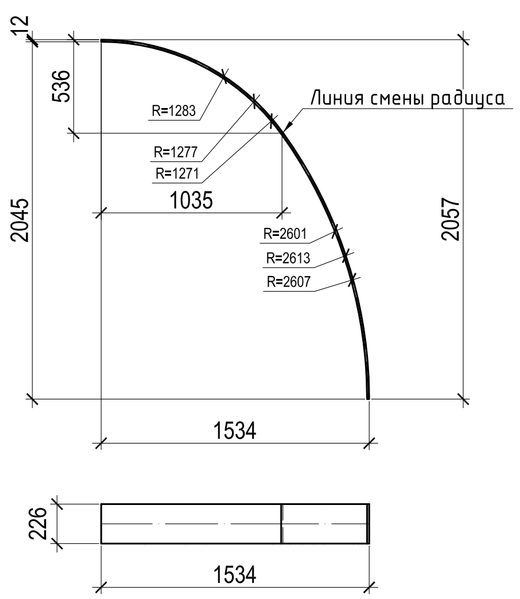

поз.83

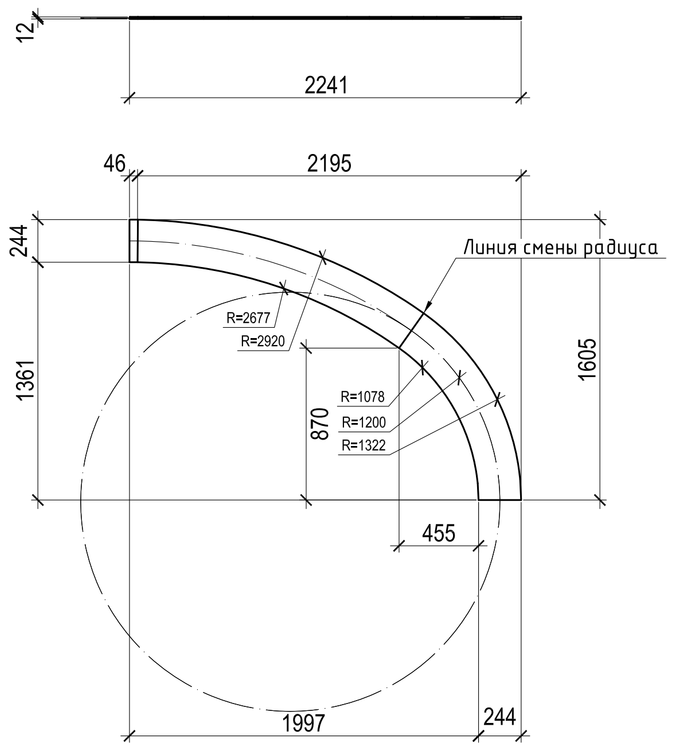

поз.82

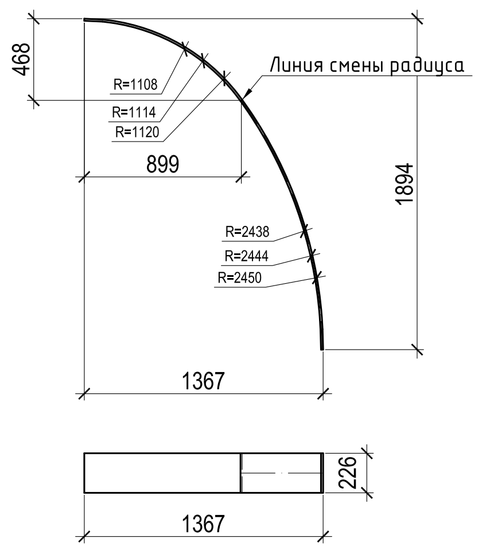

поз.95

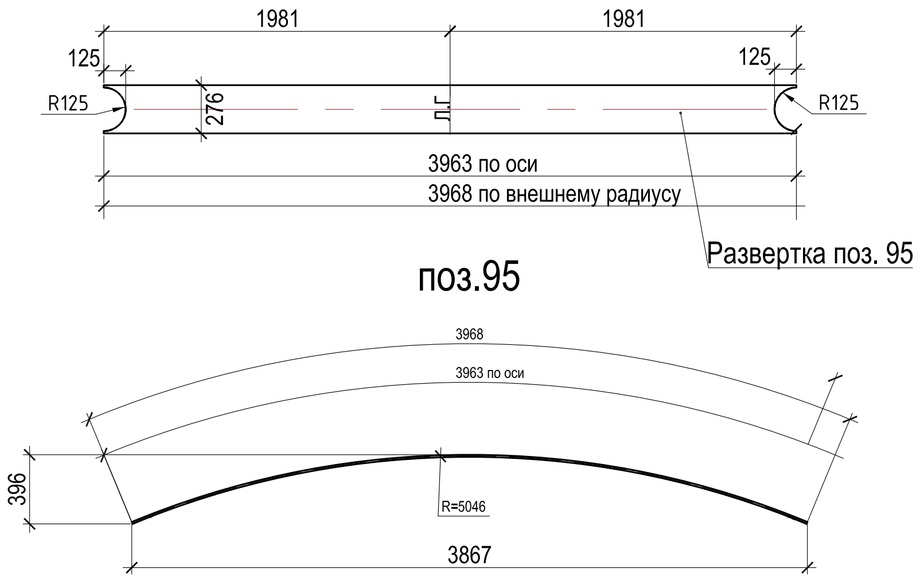

поз.84

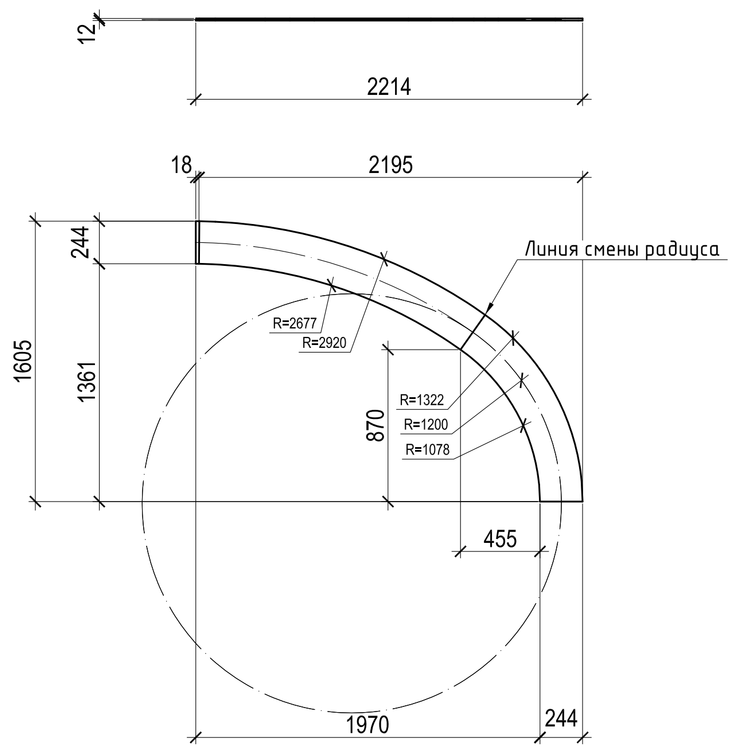

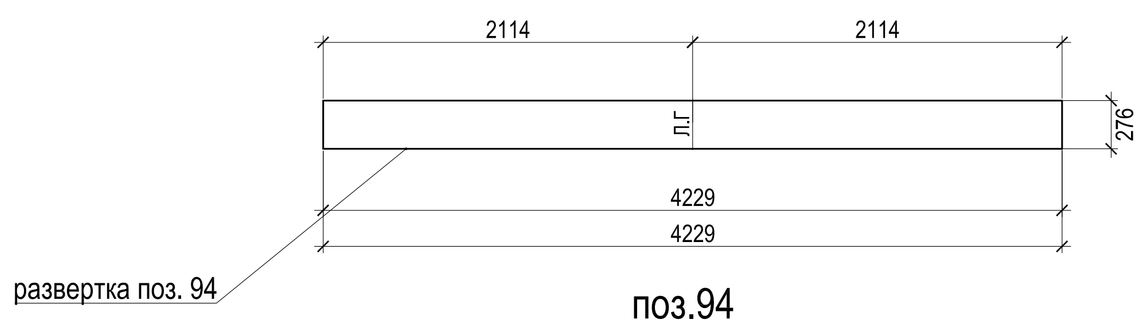

поз.94

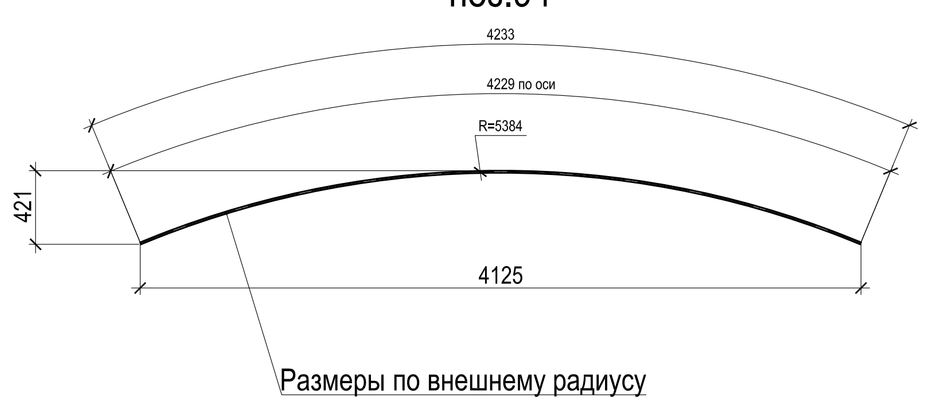

СПЕЦИФИКАЦИЯ

№ де-та-ли	Кол-во шт.	Сечение	Длина мм	Вес, кг Одной детали	Вес, кг Всех шт.	Марка стали	Примечание
78	2	t226x12	9538	203	406.1	C245	
79	2	t226x12	8454	180	360	C245	
81	2	t226x12	2833	60.3	120.6	C245	
82	2	t226x12	2577	54.9	109.7	C245	
83	2	t244x12	9257	212.8	425.5	C245	
84	2	t244x12	9229	212.1	424.3	C245	
94	2	t276x12	4233	109.9	219.9	C245	
95	2	t276x12	3968	103	206.1	C245	
Итого: 2272.1							

3650-05-КМ2-КМД								
						2105-2015-СПП -КМ-КМД		
Изм.	Кол.уч	Лист	Nдок.	Подпись	Дата	78,79,81,82,83,84,94,95	Стадия / Масса	Масштаб 1:25
Гл.Конс.					05.01.2017			
					05.01.2017		Лист 63	Листов
					05.01.2017			
					05.01.2017	Павильон		
Вед.Конс.					05.01.2017			
Конструктор					05.01.2017			

Взам. инв. N

Подпись и дата

Инв. N подл.